PLATAFORMA ARTICULADA ELÉCTRICA

JLG M450AJ ALTURA DE TRABAJO 16M

RESUMEN ESPÉCIFICACIONES
Altura de la plataforma 13,72 m
Anchura total 1,75 m
Prestaciones de la plataforma 230 kg
Plataforma de soporte bajo de 0,76 m x 1,52 m
Operación multifunciones
Mando para tracción y dirección totalmente proporcional accionado con el pulgar
Mando para el brazo principal y la oscilación totalmente proporcional
Giro de la plataforma propulsado de 180 grados

GLOBEN

GLOBEN, S.L.
C/Germán Bernácer 95
Elche Parque Empresarial
Apdo. De Correos 5154·03203 **ELCHE**
(Alicante)
Telf. **966 299 599** · Móvil 673 823 100
Fax 965 680 523 · info@globen.es
www.globen.es

CARACTERÍSTICAS TÉCNICAS

Altura de plataforma	13.72 m
Alcance horizontal	7.24 m
Altura de articulación	7.70 m
Giro (no continuo)	360°
Capacidad de plataforma (sin restricción)	230 kg
Giro de plataforma (hidráulico)	180°
Plumín – Longitud total	1.24 m
Plumín – Grado de articulación	144° (+84°/ -60°)
A. Tamaño de plataforma	0.76 m x 1.52 m
B. Anchura total	1.75 m
C. Giro de cola (posición de trabajo)	Zero
D. Altura de almacenaje	2.01 m
E. Longitud de almacenaje	6.45 m
F. Distancia entre ejes	2.01 m
G. Distancia al suelo	0.20 m
Peso total de la máquina	6,700 kg
Máxima presión sobre el suelo	5.3 kg/cm^2
Velocidad de traslación	5.2 km/h
Pendiente superable	30%
Ruedas	240/55-17.5 Rellenas de foam
Radio de giro (interno)	0.61 m
Radio de giro (externo)	3.15 m
Sistema eléctrico	48V DC
Baterías	8 x 6V 370 A/hr
Motores de tracción	Eléctricos
Frenos	Automáticos por muelles precargados
Motobomba hidráulica	Motor eléctrico
Bomba hidráulica	Bomba de engranajes
Sistema hidráulico	20 L
Generador automático	Kubota OC60 refrig. por aire 5 kW
Depósito del generador	15 L

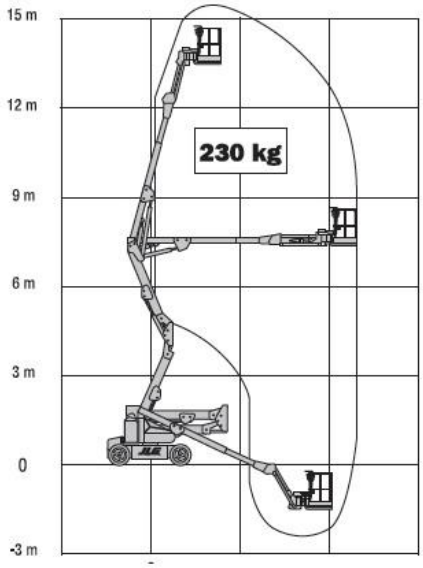

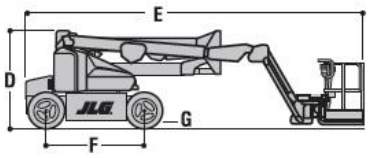

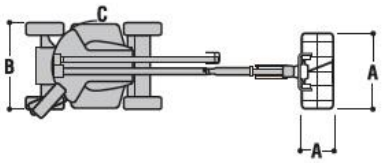

GLOBEN