PLATAFORMA ARTICULADA ELÉCTRICA

SKYJACK SJ30ARJE

ALTURA DE TRABAJO 11M

RESUMEN ESPÉCIFICACIONES
Altura de la plataforma 9.00 m.
Anchura total 1.19 m.
Prestaciones de la plataforma 227 kg.
El tamaño de la cesta: 0.76 x 1.17m.
Operación multifunciones.
Mando para tracción y dirección totalmente proporcional accionado con el pulgar.
Mando para el brazo principal y la oscilación totalmente proporcional.
Giro de la plataforma propulsado de 180 grados.

GLOBEN

GLOBEN, S.L.
C/Germán Bernácer 95
Elche Parque Empresarial
Apdo. De Correos 5154·03203 **ELCHE** (Alicante)
Telf. **966 299 599**
info@globen.es
www.globen.es

CARACTERÍSTICAS TÉCNICAS

Dimensiones	
Altura de trabajo	10.82 m
Altura de plataforma	9.00 m
Alcance horizontal	6.25 m
Altura de alcance y elevación sobre obstáculos	3.99
A. Tamaño de la plataforma	0.76 x 1.17 m
B. Ancho de la plataforma replegada	1.19 m
C. Barrido trasero	0
D. Altura plataforma replegada	1.98 m
E. Altura de transporte	2.54 m
F. Largo de la plataforma replegada	5.44 m
G. Largo de transporte	4.09 m
H. Distancia entre ejes	1.65 m
Distancia al suelo	0.16 m
Especificaciones	
Rotación de la torreta	355º NC
Rotación de la plataforma	180º
Largo del Jib	1.25 m
Grado de movimiento del Jib: vertical	142º (+77º/-65º)
Grado de movimiento del Jib: horizontal	180º
Peso	6.605 kg
Máxima pendiente abordable: contrapeso en dirección hacia arriba	35%
Máxima pendiente abordable: contrapeso en dirección hacia abajo	25%
Radio de giro (interior)	1.52 m
Radio de giro (exterior)	3.23 m
Velocidad de conducción (plataforma replegada)	4.83 km/h
Velocidad de conducción (plataforma elevada/extendida)	0.64 km/h
Capacidad	226,8 kg
Carga local sobre suelo	1627 kPa
Carga total sobre suelo (incluye carga nominal)	25 kPa
Cantidad máxima de personas (interior/exterior)	2/2
Velocidad nominal de viento	12.5 m/s
Tipo de neumático	Macizo, N m
Tamaño de neumático	55.88 cm x 17.78 cm x 30.48 cm

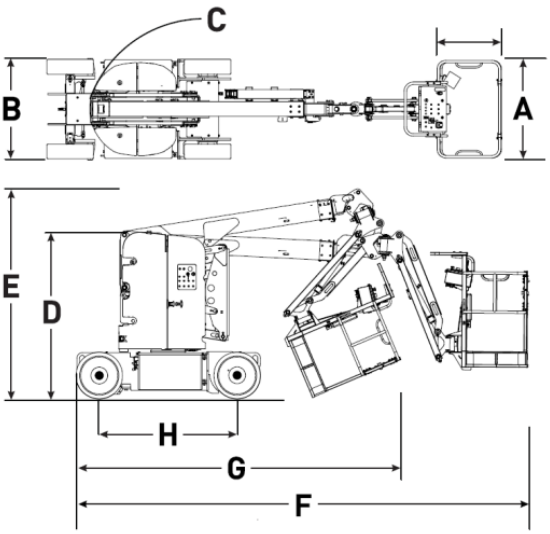

GLOBEN

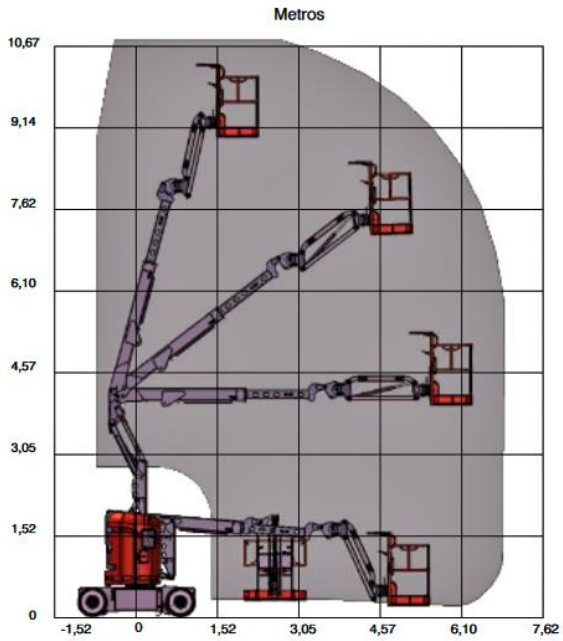
Metros
10,67
9,14
7,62
6,10
4,57
3,05
1,52
0
-1,52
0
1,52
3,05
4,57
6,10
7,62

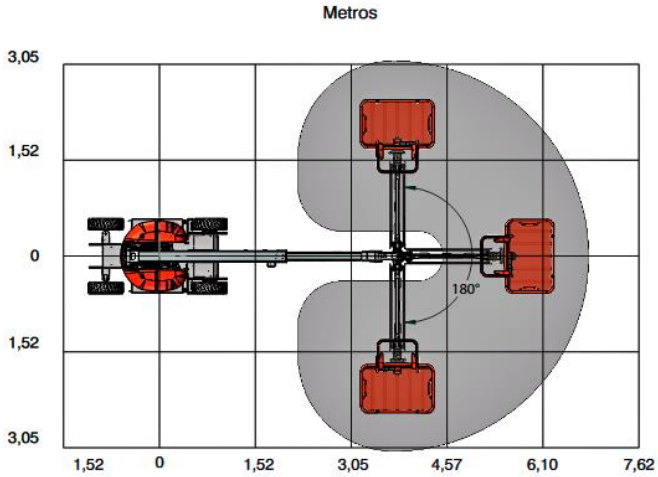
Metros
3,05
1,52
0
1,52
3,05
180°
1,52
0
1,52
3,05
4,57
6,10
7,62

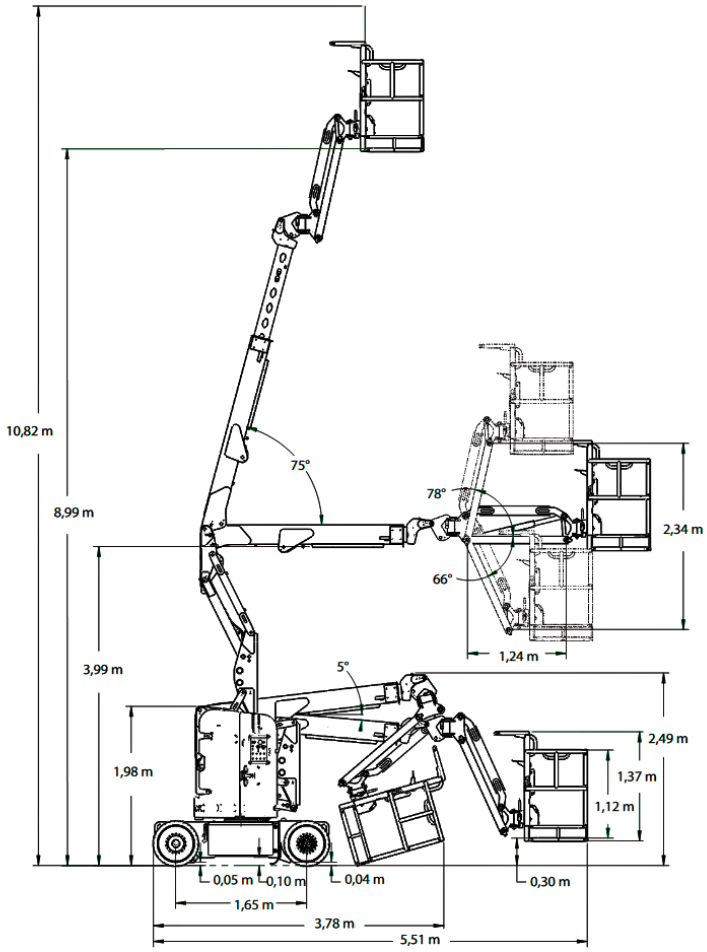
10,82 m
8,99 m
75°
78°
66°
2,34 m
1,24 m
3,99 m
5°
2,49 m
1,98 m
1,37 m
1,12 m
0,05 m
0,10 m
0,04 m
0,30 m
1,65 m
3,78 m
5,51 m

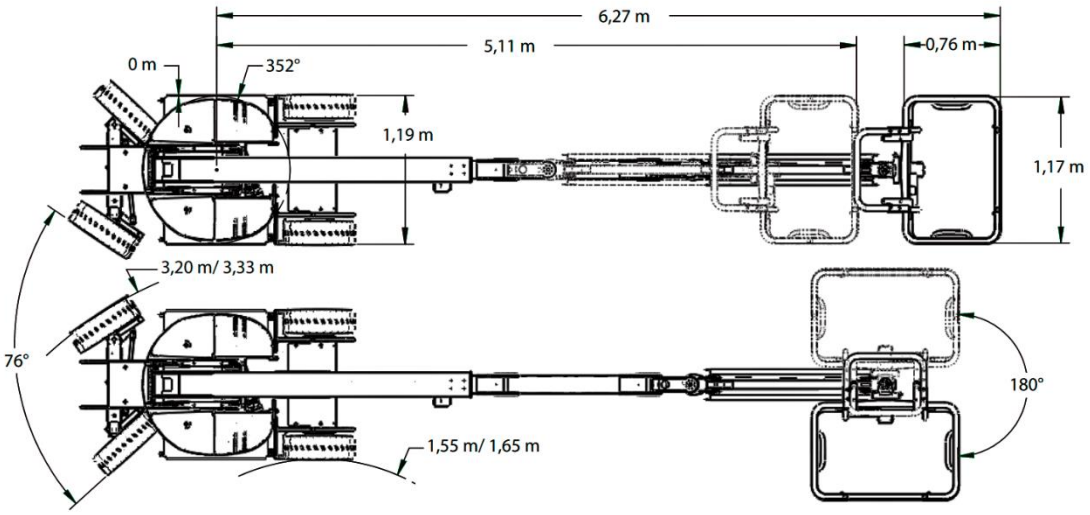
6,27 m
5,11 m
0,76 m
0 m
352°
1,19 m
1,17 m
3,20 m/ 3,33 m
76°
180°
1,55 m/ 1,65 m

GLOBEN