PLATAFORMA DE TIJERA ELÉCTRICA

JLG 2033E3 ALTURA DE TRABAJO 8M

GLOBEN, S.L.
C/Germán Bernácer 95
Elche Parque Empresarial
Apdo. De Correos 5154·03203 **ELCHE** (Alicante)
Telf. **966 299 599** · Móvil 673 823 100
Fax 965 680 523 · info@globen.es
www.globen.es

CARACTERÍSTICAS TÉCNICAS

A. Altura de plataforma (elevada)	**6.10 m**
B. Altura de plataforma (recogida)	**1.00 m**
C. Altura de barandillas	**1.10 m**
D. Altura de almacenaje (barandillas plegadas)	**1.66 m**
E. Dimensiones de plataforma	**0.76 m x 2.39 m**
F. Lateral extensible	**0.91 m**
G. Anchura total	**0.84 m**
H. Longitud total	**2.54 m**
I. Distancia entre ejes	**1.85 m**
J. Distancia al suelo	**0.09 m**
Capacidad[1]	**340 kg**
Capacidad sobre el desplazable	**120 kg**
Velocidad de elevación/descenso	**34/28 sec.**
Máxima altura de traslación	**6.10 m**
Peso total de la máquina	**2,035 kg**
Máxima presión sobre el suelo	**6.33 kg/cm²**
Velocidad de traslación (recogida)	**4.4 km/h**
Velocidad de traslación (elevada)	**0.8 km/h**
Pendiente superable	**25%**
Radio de giro (interno)	**0.05 m**
Radio de giro (externo)	**2.03 m**
Ruedas (macizas blances)	**16 x 5**
Frenos	**Frenos trasero automático**
Baterías	**4 x 6V 220 A/hr**
Cargador	**(120/240V – 50/60HZ) 20 Amp Automático**
Motor eléctrico	**3.4 kW**
Bomba, sección única	**15.1 LPM**
Tanque de hidráulico	**15.2 L**

[1]Capacidades proporcionadas con un máximo de 2 personas en el interior.

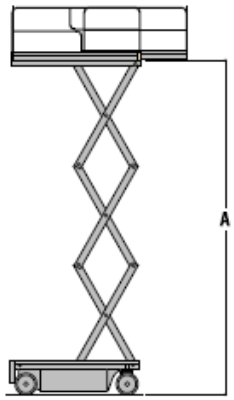

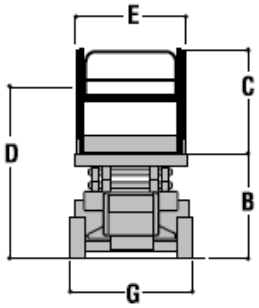

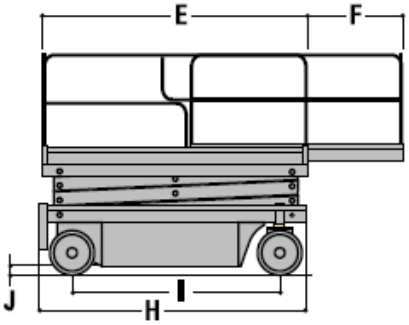

GLOBEN